KU® 7000 EMV1

Cavi multipolari con ridotti disturbi sulla terra
Multicore shielded cables, for reduced noise on the ground core

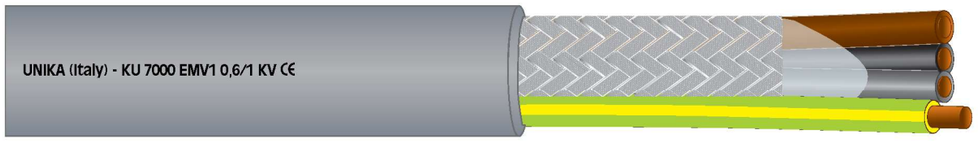

		Dati tecnici	Technical data
Conduttore **Conductor**	1	Rame rosso secondo CEI EN 60228 classe 5	Bare copper complying with CEI EN 60228 class 5
Isolamento ed identificazione anime **Insulation and core identification**	2	TPO. Anime marrone, nero, grigio, con giallo/verde (in accordo a HD 308 S2)	TPO. Brown, black, grey and yellow/green cores (according to HD 308 S2)
Schermatura **Shielding**	3	Treccia di fili di rame stagnato. Copertura maggiore dell'85%	Tinned copper wire braid. Coverage above 85%
Isolamento ed identificazione conduttore terra **Insulation and core identification round core**	4	TPO. Giallo/verde	TPO. Yellow/green
Guaina **Jacket**	5	Mescola di PVC. Colore grigio RAL 7001	PVC compound. Color grey RAL 7001
Tensione di lavoro **Operating voltage**		0,6/1 kV	0,6/1 kV
Tensione di prova **Test voltage**		4000 V	4000 V
Resistenza di isolamento **Insulation resistance**		> 20 MΩ·km	> 20 MΩ·km
Temperatura di lavoro **Operating temperature**		Posa fissa -30 ÷ 70 °C Applicazioni flessibili -5 ÷ 70 °C	Fixed installation -30 ÷ 70 °C Flexible application -5 ÷ 70 °C
Raggio minimo di curvatura **Minimum bending radius**		Posa fissa 6 x diametro esterno Applicazione flessibile 15 x diametro esterno	Fixed installation 6 x outer diameter Flexible application 15 x outer diameter
Comportamento al fuoco **Fire behaviour**		IEC 60332-1-2	IEC 60332-1-2
Emissione gas alogenidrici **Halogen gas emission**		≤ 18% IEC 60754, CEI EN 50267-2	≤ 18% IEC 60754, CEI EN 50267-2
Resistenza agli oli industriali **Industrial oil resistance**		IEC CEI EN 60811-404	IEC CEI EN 60811-404
Assorbimento d'acqua **Water absorption**		IEC CEI EN 60811-402	IEC CEI EN 60811-402

Essa prevede le tre fasi di potenza schermate sul totale ed il conduttore di terra all'esterno. La disposizione simmetrica delle fasi riduce al minimo il flusso elettromagnetico concatenato (in perfetta simmetria geometrica e di correnti sarebbe nullo) e quindi la potenza delle onde irradiate, ulteriormente schermate dalla treccia di rame. Questa costruzione garantisce che sulla terra sono trasportati minimi disturbi.

It envisages three power cores, shielded on the assembly and the ground core outside the shield. The symmetrical disposal of the three phases minimizes electromagnetic flux (with perfect geometric symmetry and be nil) and hence the irradiated wave power, further on shielded by copper braid. Such construction assures minimum noises and disturbs induced on the ground core.

Disponibile anche con approvazione UL
UL approved version available

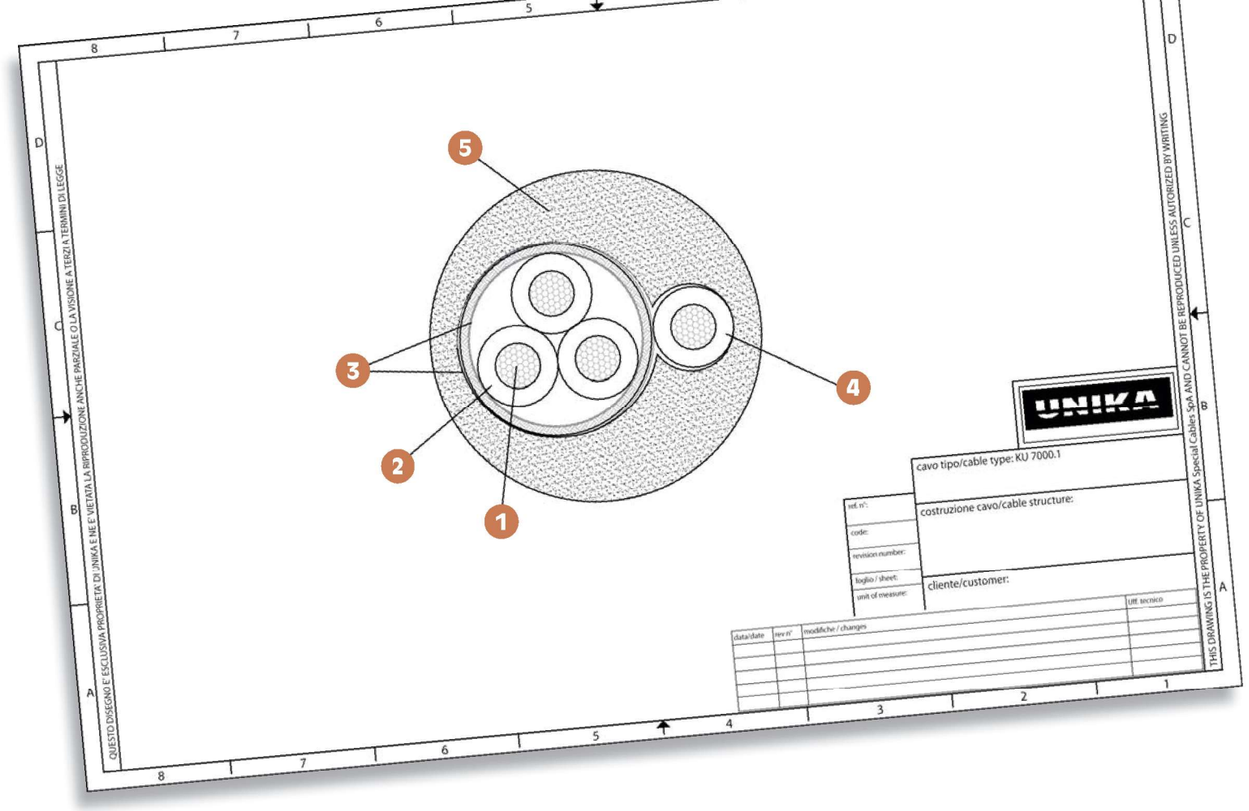

codice code	n° anime x sezione cores x cross section	diametro esterno outer diameter [mm]	massa Cu Cu mass [Kg/km]	massa cavo cables mass [Kg/km]
42037	3x1.5+G1.5	10.4	85	143.7
42039	3x2.5+G2.5	13.3	124	216.6
4203A	3x4+G4	15.1	187	298.5
4203B	3x6+G6	18.1	290	405.4
4203D	3x10+G10	25.6	460	644.5
4203E	3x16+G16	26.6	710	1398.7
4203F	3x25+G25	33.4	1110	1706.8

Per eventuali ordini utilizzare il nostro codice qui riportato. Aggiungere il seguente suffisso per le specifiche richieste:

Y guaina arancio trasparente per approvazione DESINA

For any possible order, please use our code here below listed. Add the following suffix for any specific requests:

Y transparent orange outer jacket for DESINA approval