UNIKA

Cable for chain

UNIDRALL® 2105

Cavi multipolari per comando, controllo e segnalamento per istallazione in catena portacavi
Multicore cables, for commanding, controlling and signalling for chain installations

		Dati tecnici	Technical data
Conduttore Conductor	1	Rame rosso secondo CEI EN 60228	Bare copper complying with CEI EN 60228
Isolamento ed identificazione anime Insulation and core identification	2	TPO. Nero numerato con giallo/verde	TPO. Black numbered with green/yellow
Guaina Jacket	3	PVC secondo UL 1581. Colore grigio	PVC according to UL 1581. Colour grey
Tensione di lavoro Operating voltage		1000 V	1000 V
Temperatura di lavoro Operating temperature		Posa fissa -30 ÷ 80 °C Posa mobile -5 ÷ 80 °C	Fixed application -30 ÷ 80 °C Dynamic installation -5 ÷ 80 °C
Velocità [m/min] Speed [m/min]		300	300
Accelerazione/ decelerazione [m/s²] Acceleration/ deceleration [m/s²]		15	15
Raggio minimo di curvatura per posa mobile Minimum bending radius for dynamic installation		7,5 x diametro esterno	7,5 x outer diameter
Numero di cicli Number of cycles		10 milioni	10 Mio
Raggio minimo di curvatura per posa fissa Minimum bending radius for fixed installation		5 x diametro esterno	5 x outer diameter
Comportamento al fuoco Fire behaviour		Prova di non propagazione fiamma UL 758 e prova FT1 CSA C.22.2 n° 210	Cable flame test per UL 758 and FT1 test per CSA C.22.2 n° 210
Emissione gas alogenidrici Halogen gas emission		≤ 18% IEC 60754, CEI EN 50267-2	≤ 18% IEC 60754, CEI EN 50267-2
Resistenza agli oli industriali Industrial oil resistance		IEC CEI EN 60811-404	IEC CEI EN 60811-404
Assorbimento d'acqua Water absorption		IEC CEI EN 60811-402	IEC CEI EN 60811-402

I cavi di di questa serie sono studiati per essere installati in catene portacavi.
Sono in grado di resistere a moderate sollecitazioni meccaniche di velocità ed accelerazione.
Questa serie di cavi è idonea per i sistemi di controllo e di comando utilizzati per le macchine utensili, per le catene di montaggio, interconnessione tra pannelli di controllo e macchinari vari sempre nel rispetto delle sollecitazioni meccaniche della scheda.
Approvati UL/CSA:
80°C 1000V style 21179

This cable family is designed to be installed into drag chain.
They are able to resist moderate mechanical stresses of speed and acceleration.
This cable family is suitable for systems of control and commanding used for machine tools, for the assembly lines, connection between control panels and various machines always in respect of the mechanical stresses of the card.
UL/CSA approved:
80°C 1000V style 21179

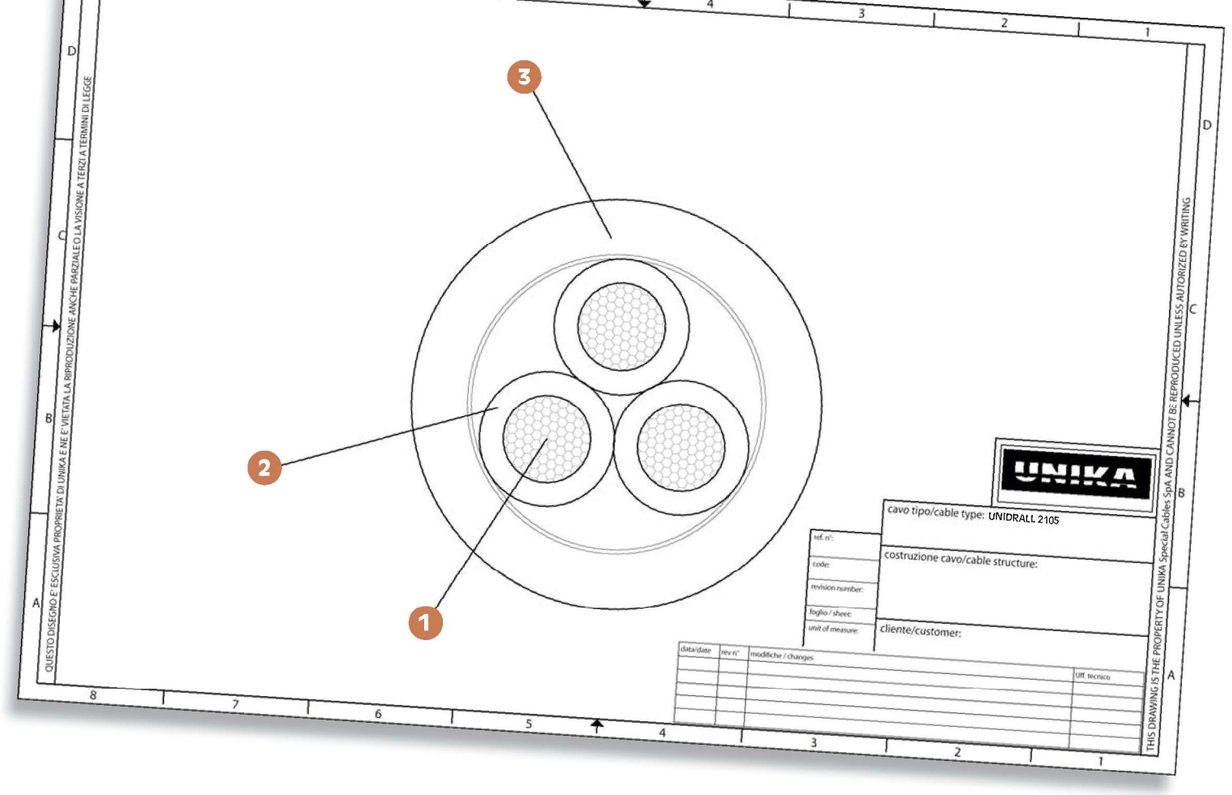

codice code	n° anime x sezione cores x cross section	diametro esterno outer diameter [mm]	massa Cu Cu mass [Kg/km]	massa cavo cables mass [Kg/km]
2Q001	2X0,50	4,9	9,6	29
2Q002	3G050	5,2	14,4	36
2Q003	4G0,50	5,5	19,2	43
2Q004	5G0,50	6,0	24	52
2Q005	7G0,50	7,1	33,6	71
2Q006	12G0,50	8,4	57,6	108
2Q007	18G0,50	9,8	86,4	154
2Q008	25G0,50	11,6	120	207
2Q009	34G0,50	13,0	163,2	272
2Q010	37G0,50	16,5	177,6	294
2Q011	2X0,75	5,5	14,4	37
2Q012	3G0,75	5,8	21,6	48
2Q013	4G0,75	6,5	28,8	62
2Q014	5G0,75	7,0	36,6	73
2Q015	7G0,75	8,1	50,4	97
2Q016	12G0,75	9,8	86,4	153
2Q017	18G0,75	11,3	129,6	214
2Q018	25G0,75	13,6	180	295
2Q019	34G0,75	15,1	244,8	384
2Q020	37G0,75	15,9	264,4	423
2Q021	2X1	5,9	19,2	44
2Q022	3G1	6,4	28,8	60
2Q023	4G1	6,9	38,4	74
2Q024	5G1	7,5	48	88
2Q025	7G1	8,7	67,2	118
2Q026	12G1	10,6	115,2	189
2Q027	18G1	12,5	172,8	174

codice code	n° anime x sezione cores x cross section	diametro esterno outer diameter [mm]	massa Cu Cu mass [Kg/km]	massa cavo cables mass [Kg/km]
2Q028	25G1	14,8	240	369
2Q029	34G1	16,7	326,4	492
2Q030	37G1	17,3	355,2	530
2Q031	2x1,5	6,7	28,8	61
2Q032	3G1,5	7,1	43,2	80
2Q033	4G1,5	7,7	57,6	100
2Q034	5G1,5	8,3	72	121
2Q035	7G1,5	9,9	100,8	166
2Q036	12G1,5	11,9	172,8	263
2Q037	18G1,5	14	259,2	382
2Q038	25G1,5	16,9	360	528
2Q039	34G1,5	19	489,6	702
2Q040	37G1,5	19,7	532,8	758
2Q041	2x2,5	8,3	48	92
2Q042	3G2,5	8,8	72	125
2Q043	4G2,5	9,8	96	162
2Q044	5G2,5	10,7	120	196
2Q045	7G2,5	12,8	168	269
2Q046	12G2,5	15,6	288	437
2Q047	18G2,5	18,2	432	629
2Q048	25G2,5	22,4	600	886
2Q049	3G4	10,1	115,2	182
2Q050	4G4	11	153,6	231
2Q051	5G4	12	192	281
2Q052	7G4	14,4	268,8	389
2Q053	3G6	12	172,8	260
2Q054	4G6	13,4	230,4	342

codice code	n° anime x sezione cores x cross section	diametro esterno outer diameter [mm]	massa Cu Cu mass [Kg/km]	massa cavo cables mass [Kg/km]
2Q055	5G6	14,7	288	417
2Q056	7G6	17,6	403,2	575
2Q057	3G10	15,2	288	429
2Q058	4G10	16,9	384	559
2Q059	5G10	18,9	480	698
2Q060	7G10	22,9	672	976
2Q061	3G16	17,8	460,8	632
2Q062	4G16	19,8	614,4	828
2Q063	5G16	22,2	768	1036
2Q064	3G25	22,5	720	983
2Q065	4G25	24,8	960	1276
2Q066	5G25	27,4	1200	1572

Per eventuali ordini utilizzare il nostro codice qui riportato. Aggiungere il seguente suffisso per le specifiche richieste:

X anime nere numerate senza giallo/verde
D colorazione HD 308 S2

For any possible order, please use our code here below listed. Add the following suffix for any specific requests:

X numbered black cores without yellow/green
D colour code HD 308 S2