UNIKA

Cable for chain

UNIDRALL® 2106

Cavi multipolari per comando, controllo e segnalamento per istallazione in catena portacavi
Multicore shielded cables, for commanding, controlling and signalling for chain installations

		Dati tecnici	Technical data
Conduttore **Conductor**	1	Rame rosso secondo CEI EN 60228	Bare copper complying with CEI EN 60228
Isolamento ed identificazione anime **Insulation and core identification**	2	TPO. Nero numerato con giallo/verde	TPO. Black numbered with green/yellow
Guaina **Jacket**	3	PUR secondo UL 1581 e CSA C22.2 n°210. Colore grigio	PUR according to UL1581 and C22.2 n°210. Colour grey
Tensione di lavoro **Operating voltage**		1000 V	1000 V
Temperatura di lavoro **Operating temperature**		Posa fissa -40 ÷ 80 °C Posa mobile -30 ÷ 80 °C	Fixed application -40 ÷ 80 °C Dynamic installation -30 ÷ 80 °C
Velocità [m/min] **Speed [m/min]**		300	300
Accelerazione/ decelerazione [m/s²] **Acceleration/ deceleration [m/s²]**		20	20
Raggio minimo di curvatura per posa mobile **Minimum bending radius for dynamic installation**		7,5 x diametro esterno	7,5 x outer diameter
Numero di cicli **Number of cycles**		10 milioni	10 Mio
Raggio minimo di curvatura per posa fissa **Minimum bending radius for fixed installation**		5 x diametro esterno	5 x outer diameter
Comportamento al fuoco **Fire behaviour**		Prova di non propagazione fiamma UL 758 e prova FT2 CSA C.22.2 n° 210	Cable flame test per UL 758 and FT2 test per CSA C.22.2 n° 210
Emissione gas alogenidrici **Halogen gas emission**		≤ 0,5% IEC 60754, CEI EN 50267-2	≤ 0,5% IEC 60754, CEI EN 50267-2
Resistenza agli oli industriali **Industrial oil resistance**		**OIL 80°C** UL 758 table 15.1, EN 50363-10-2	**OIL 80°C** UL 758 table 15.1, EN 50363-10-2
Assorbimento d'acqua **Water absorption**		EN 50363-10-2	IEN 50363-10-2

I cavi di di questa serie sono studiati per essere installati in catene portacavi.
Sono in grado di resistere a gravose sollecitazioni meccaniche di velocità ed accelerazione.
Questa serie di cavi è idonea per i sistemi di controllo e di comando utilizzati per le macchine utensili, per le catene di montaggio, interconnessione tra pannelli di controllo e macchinari vari sempre nel rispetto delle sollecitazioni meccaniche della scheda.
Approvati UL/CSA:
80°C 1000V style 21576

This cable family is designed to be installed into drag chain.
They are able to resist heavy mechanical stresses of speed and acceleration.
This cable family is suitable for systems of control and commanding used for machine tools, for the assembly lines, connection between control panels and various machines always in respect of the mechanical stresses of the card.
UL/CSA approved:
80°C 1000V style 21576

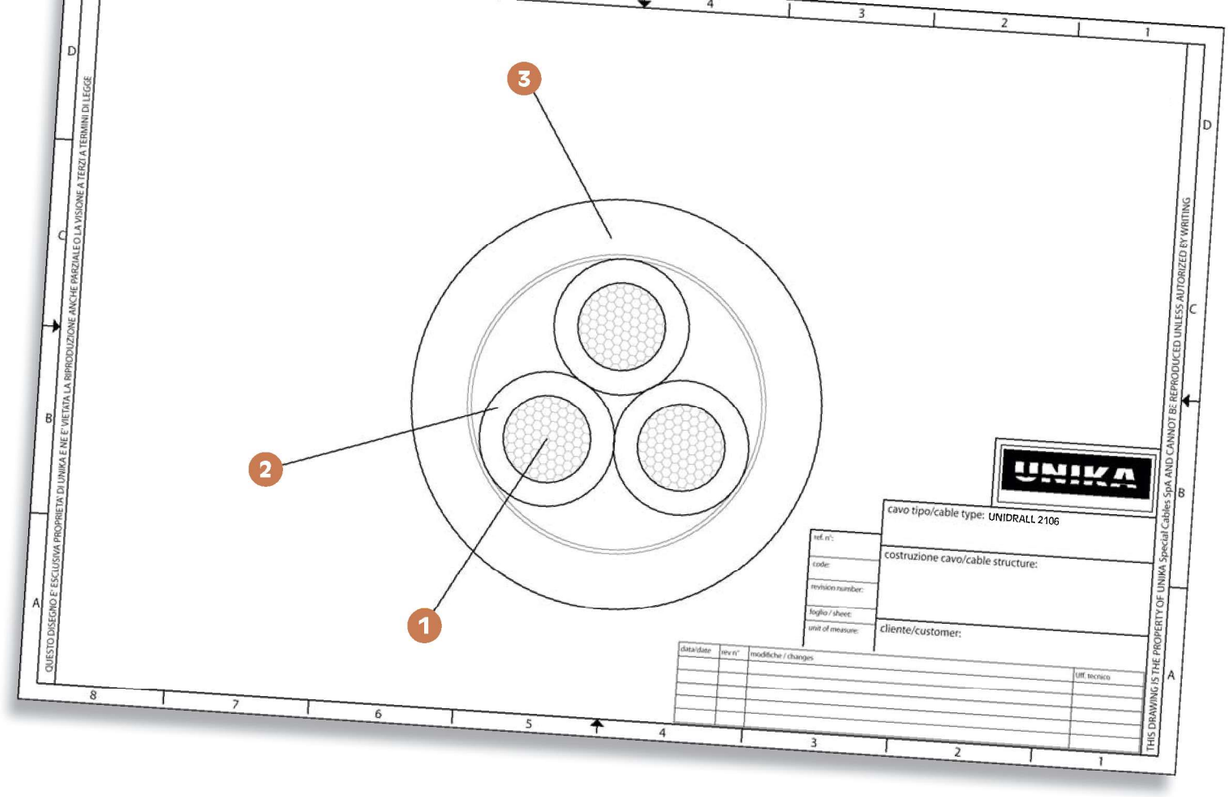

codice code	n° anime x sezione cores x cross section	diametro esterno outer diameter [mm]	massa Cu Cu mass [Kg/km]	massa cavo cables mass [Kg/km]
2S001	2x0,50	4,9	9,6	26
2S002	3G050	5,2	14,4	33
2S003	4G0,50	5,5	19,2	40
2S004	5G0,50	6	25	48
2S005	7G0,50	7,1	33,6	66
2S006	12G0,50	8,4	57,6	101
2S007	18G0,50	9,8	86,4	146
2S008	25G0,50	11,6	120	197
2S009	34G0,50	13	163,2	260
2S010	37G0,50	13,5	172,8	281
2S011	2x0,75	5,5	14,4	34
2S012	3G0,75	5,8	21,6	44
2S013	4G0,75	6,5	25,8	57
2S014	5G0,75	7	36	68
2S015	7G0,75	8,1	50,4	91
2S016	12G0,75	9,8	56,4	145
2S017	18G0,75	11,3	129,6	205
2S018	25G0,75	13,6	180	283
2S019	34G0,75	15,1	244,8	370
2S020	37G0,75	15,9	264,4	407
2S021	2x1	5,9	19,2	40
2S022	3G1	6,4	28,8	55
2S023	4G1	6,9	38,4	69
2S024	5G1	7,5	48	83
2S025	7G1	8,7	67,2	112

codice code	n° anime x sezione cores x cross section	diametro esterno outer diameter [mm]	massa Cu Cu mass [Kg/km]	massa cavo cables mass [Kg/km]
2S026	12G1	10,6	115,2	181
2S027	18G1	12,5	172,8	263
2S028	25G1	14,8	240	356
2S029	34G1	16,7	327	476
2S030	37G1	17,3	355,2	513
2S031	2x1,5	6,7	28,8	56
2S032	3G1,5	7,1	43,2	75
2S033	4G1,5	7,7	57,6	95
2S034	5G1,5	8,3	72	115
2S035	7G1,5	9,9	100,8	158
2S036	12G1,5	11,9	172,8	254
2S037	18G1,5	14	260	370
2S038	25G1,5	16,9	360	511
2S039	34G1,5	19	490	682
2S040	37G1,5	19,7	532,8	737
2S041	2x2,5	8,3	48	86
2S042	3G2,5	8,8	72	118
2S043	4G2,5	9,8	96	154
2S044	5G2,5	10,7	120	187
2S045	7G2,5	12,8	168	258
2S046	12G2,5	15,6	288	422
2S047	18G2,5	18,2	432	611
2S048	25G2,5	22,4	600	858
2S049	3G4	10,1	115,2	174
2S050	4G4	11	153,6	222

codice code	n° anime x sezione cores x cross section	diametro esterno outer diameter [mm]	massa Cu Cu mass [Kg/km]	massa cavo cables mass [Kg/km]
2S051	5G4	12	192	271
2S052	7G4	14,4	269	376
2S053	3G6	12	172,8	250
2S054	4G6	13,4	230,4	329
2S055	5G6	14,7	288	403
2S056	7G6	17,6	404	557
2S057	3G10	15,2	288	413
2S058	4G10	16,9	384	540
2S059	5G10	18,9	480	675
2S060	7G10	22,9	672	943
2S061	3G16	17,8	461	614
2S062	4G16	19,8	615	807
2S063	5G16	22,2	768	1010
2S064	3G25	22,5	720	956
2S065	4G25	24,8	960	1245
2S066	5G25	27,4	1200	1538

Per eventuali ordini utilizzare il nostro codice qui riportato. Aggiungere il seguente suffisso per le specifiche richieste:

X anime nere numerate senza giallo/verde
D colorazione HD 308 S2

For any possible order, please use our code here below listed. Add the following suffix for any specific requests:

X numbered black cores without yellow/green
D colour code HD 308 S2